TRUST
CARE

Trust Care, Citadellsvägen 23, SE 211 18 Malmö, Sweden.
info@trustcare.se www. trustcare.se

LET'S GO OUT

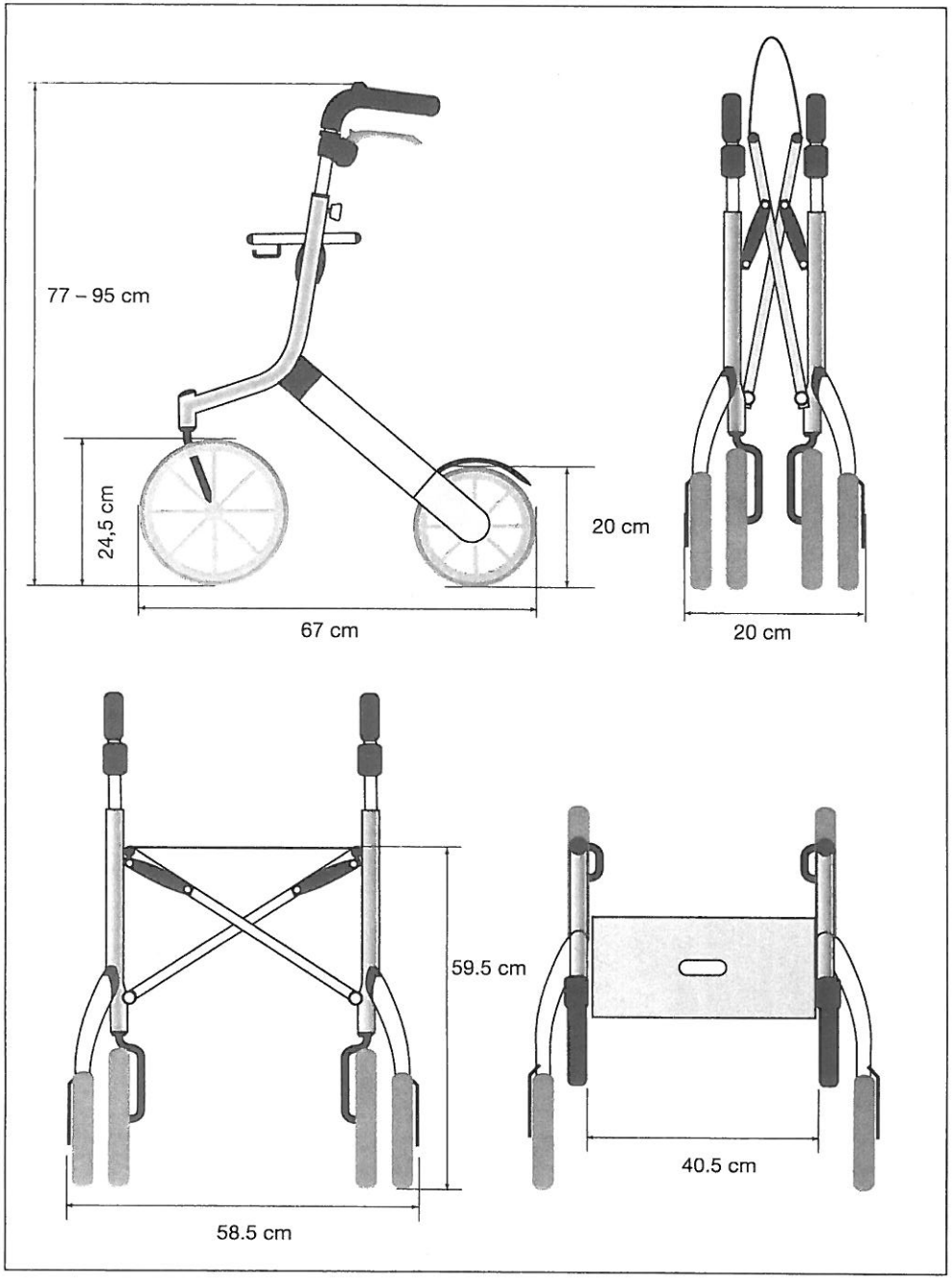
77 – 95 cm
24,5 cm
67 cm
20 cm
20 cm
59.5 cm
58.5 cm
40.5 cm

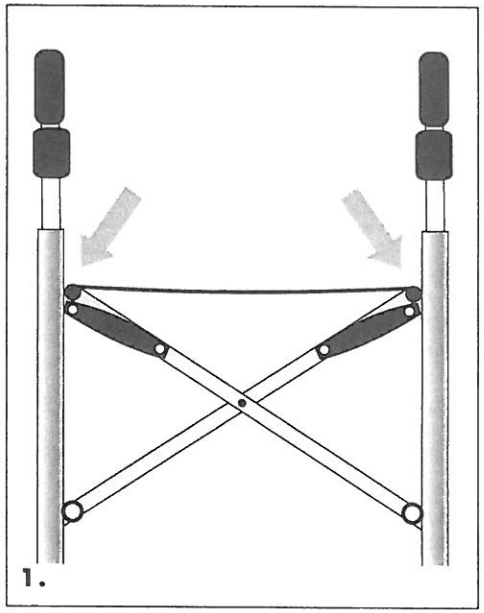
1.

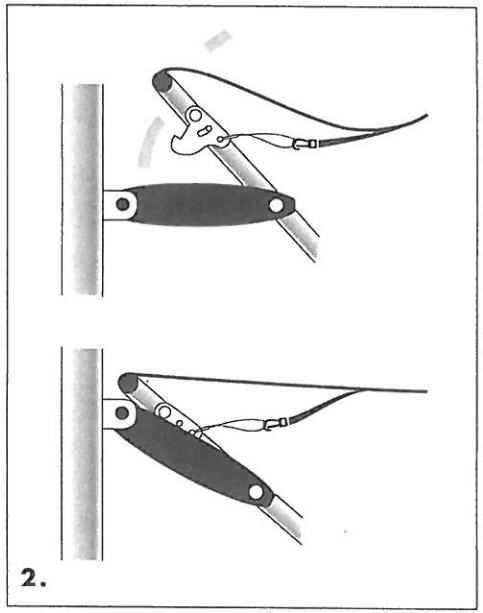
2.

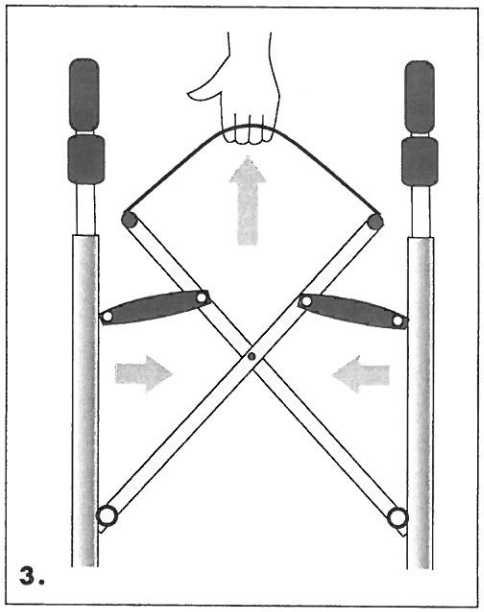
3.

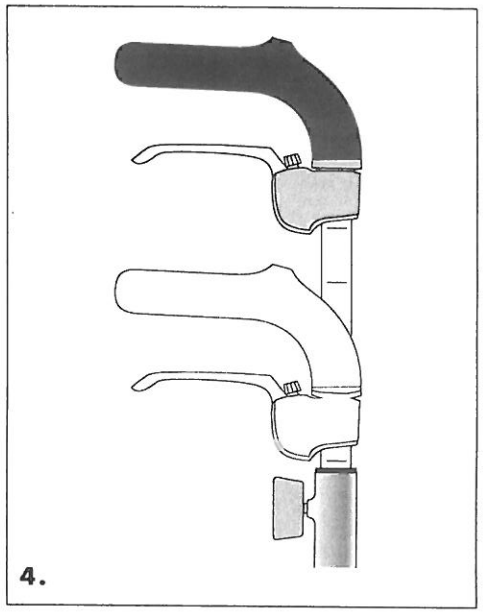
4.

Déambulateur Let's Go Out pour utilisation à l'extérieur.

Félicitations pour l'achat de votre nouveau déambulateur extérieur. Il vous rendra la vie plus facile, plus agréable et plus sûre.

Afin de vous familiariser avec votre nouveau déambulateur, il est important que vous lisiez ce manuelle.

Le déambulateur vous aide à marcher et à bouger dehors. Vous pouvez également l'employer comme chaise quand vous désirez vous reposer un peu lors de votre promenade. N'oubliez alors pas d'activer les freins de parking - position 3 de l'image de droite.

Les grandes roues avant vous aident à franchir plus facilement les aspérités et bordures sur votre route. Assurez-vous de franchir les bordures de façon perpendiculaire, afin d'éviter que le déambulateur soit instable lors du franchissement de la bordure.

Le siège a été conçu pour s'y asseoir. Il ne doit pas être utilisé pour transporter des objets ou un enfant. Ne pas placer d'objets lourds comme des grandes boîtes, des meubles, etc...sur le siège.

Le sac est un accessoire qui peut être détaché du déambulateur et peut être utilisé comme sac à course pour par exemple des fruits, un thermos, un livre, ...

Entretien: Nettoyez le déambulateur avec de l'eau pas trop chaude et un petit peu de détergent. Ne pas placer le déambulateur dans un endroit chaud ou un endroit très humide.

Garantie:

Nous offrons un an de garantie. La garantie ne couvre pas l'usure comme par exemple l'usure normale des cables ou des roues.

Comment déplier. (voir image page 3!)

1. Le déambulateur est fermé droit devant vous. Dépliez le déambulateur en écartant les deux cotés l'un de l'autre.

2. Assurez-vous que le déambulateur soit complètement déplié et que l'accroche en dessous du siège soit bien accrochée.

Comment plier.

3. Soulevez le milieu du siège jusqu'à ce que le déambulateur soit plié. L'accroche en dessous du siège se défait automatiquement. Poussez les deux cotés l'un vers l'autre si cela est nécéssaire pour complètement plier le déambulateur.

Ajuster la hauteur des poignées.

4. Dévissez les boulons d'attache des poignées. Ajustez les poignées à la bonne hauteur et revissez les boulons. Suivez les marques sur les tubes pour ajuster.

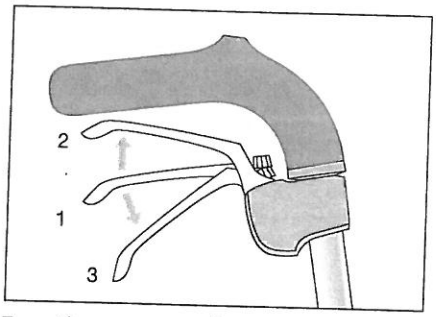

Fonctionnement des freins.

1. En position 1 le déambulateur roule librement.
2. Pour freiner le déambulateur, tirez la manette vers la position 2.
3. Pour la position freins parking, poussez la manette vers la position 3, jusqu'à ce que la manette soit bloquée.

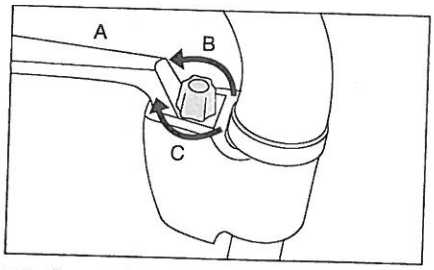

Réglage des freins.

1. Les freins peuvent être réglé avec les boulons de réglage à la manette des freins (A)
2. Pour régler la tension des cables, tournez les boulons de réglage (B-C)

Si le frein est trop détendu, tournez dans la direction (B)

Si le frein est trop tendu, tournez dans la direction (C)

Fiche technique:
(voir images page 2)

CE

Testé selon la norme ISO 11199-2 pour un poids max de l'utilisateur de 130kg.

Largeur max.	58.5 cm.
Longueur:	67 cm.
Poids:	6.3 kg.
Hauteur des poignées:	réglable de 77cm à 95 cm.
Hauteur du siège:	59.5 cm.
Diamètre des roues avant:	24.5 cm.
Diamètre des roues arrière:	20 cm.
Charge max du sac:	12 kg.

Roues arrières à suspensions douce.

TRUST

TRUST

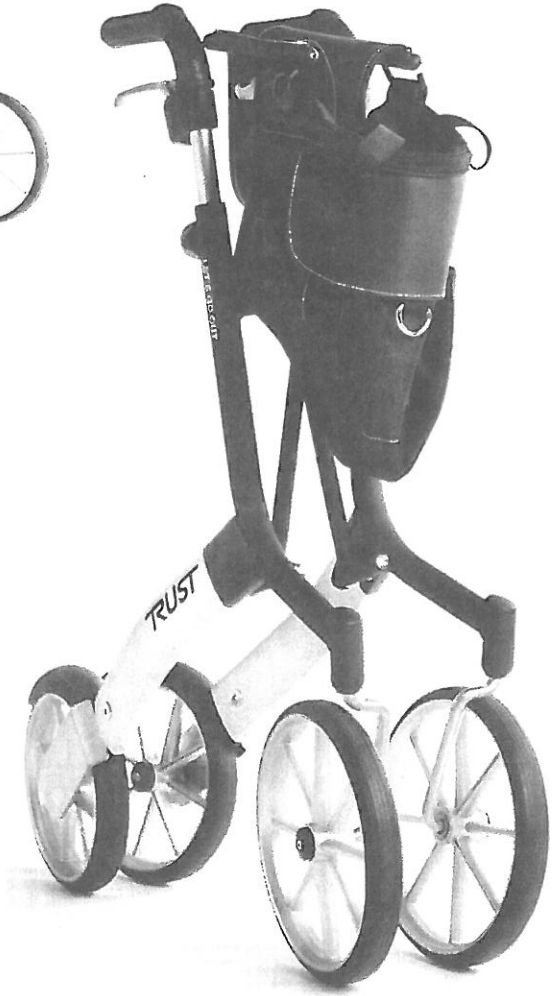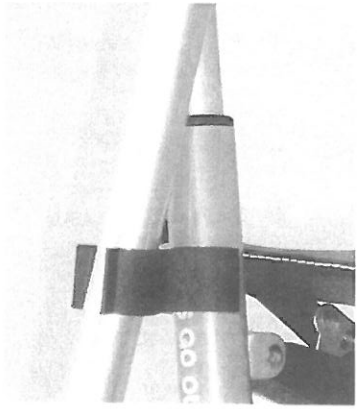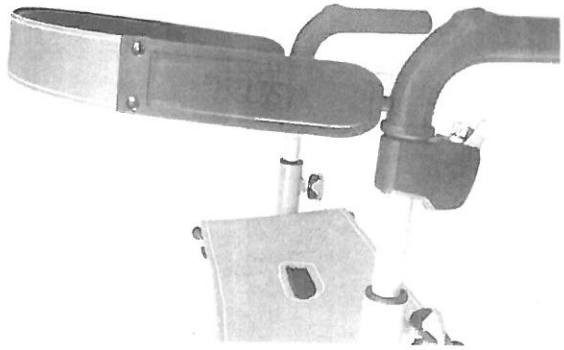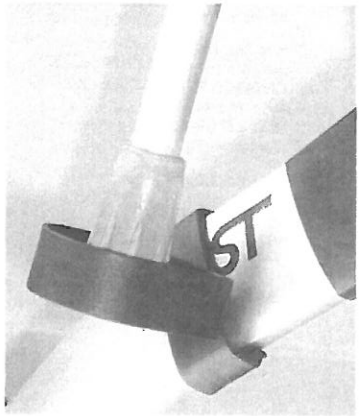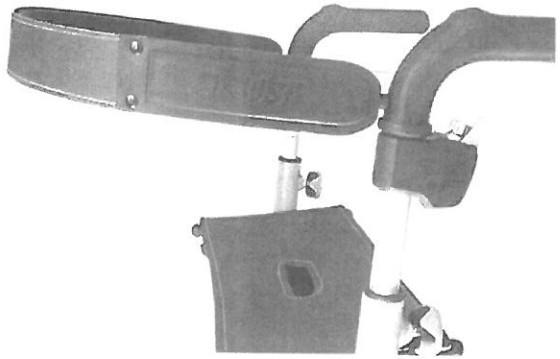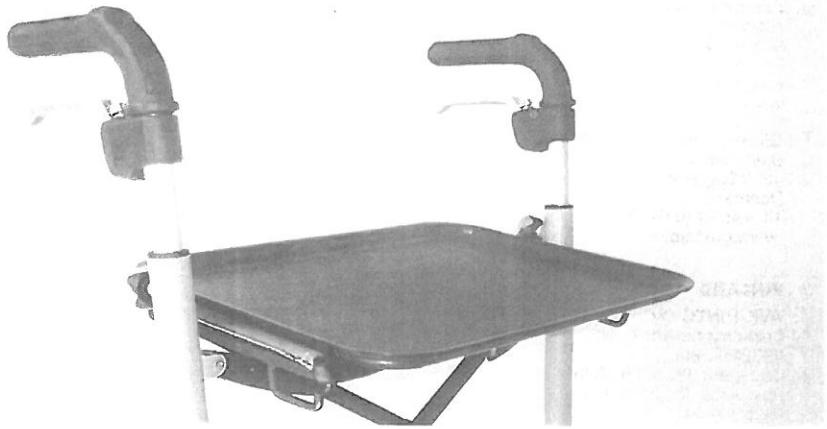
TRUST